エアレギュレーター DM

調整範囲: 0.5～10 bar

UNIVERSAL

エアレギュレーター DM

業界特有のアプリケーションへの適合性

アプリケーション

- システム内において、圧縮エアの圧力を手動で調整
- 空圧式真空発生器への適切な圧縮エアの供給
- リークテストなどの検査・測定用途に使用

デザイン

- 堅牢なアルミ製ハウジング
- ロック可能な操作ハンドルによる、正確な圧力調整
- 真空ゲージとブラケットが付属

製品特徴

- 機械的に調整可能なため、非常に高い再現性を実現
- 設定した圧力値を正確に維持
- 左右どちらの方向でも使用できるため、フレキシブルな配管が可能

発注コード エアレギュレーター DM

DM	–	0.5…10	–	G1/2-IG
1		2		3

1 – 製品仕様

タイプ	種類
DM	エアレギュレータ

2 – 圧力調整範囲

タイプ	調整範囲
0.5…10	0.5～10 bar

3 – エア接続口

タイプ	種類
G1/2-IG	平行G1/2メネジ

レギュレーター DMには、真空ゲージとブラケットが付属します。

発注データ エアレギュレーター DM

型式	製品コード
DM 0.5...10 G1/2-IG	10.07.11.00025

© J. Schmalz GmbH / 技術的な変更がある場合がございます / 上で生成された 13.12.2023

シュマルツに連絡してください。 Schmalz K.K / 〒224-0027 横浜市都筑区大棚町3001-7/ +81 45 565-5150 / schmalz@schmalz.co.jp

エアレギュレーター DM

調整範囲: 0.5～10 bar

テクニカルデータ エアレギュレーター DM

型式	動作範囲 [bar]	最大流量 [l/min]*	最大流量 [m^3/h]**	作動温度 [°C]	本体質量 [kg]	Durchfluss max. Druck [l/min]
DM 0.5...10 G1/2-IG	0,5 ... 10,0	-	78	-10 ～ 60 °C	0.74	1300

*供給圧10 bar、出力圧力6.3 barの場合

**供給圧10 bar、出力圧力6.3 barの場合

シュマルツに連絡してください。 Schmalz K.K / 〒224-0027 横浜市都筑区大棚町3001-7/ +81 45 565-5150 / schmalz@schmalz.co.jp

エアレギュレーター DM

調整範囲: 0.5～10 bar

デザインデータ エアレギュレーター DM

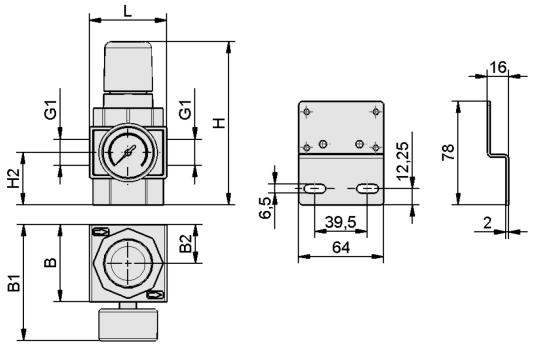

DM

デザインデータ エアレギュレーター DM

型式	B1 [mm]	B2 [mm]	G1	H [mm]	H2 [mm]
DM 0.5...10 G1/2-IG	96	32	G1/2-F	136	44

シュマルツに連絡してください。 Schmalz K.K / 〒224-0027 横浜市都筑区大棚町3001-7/ +81 45 565-5150 / schmalz@schmalz.co.jp